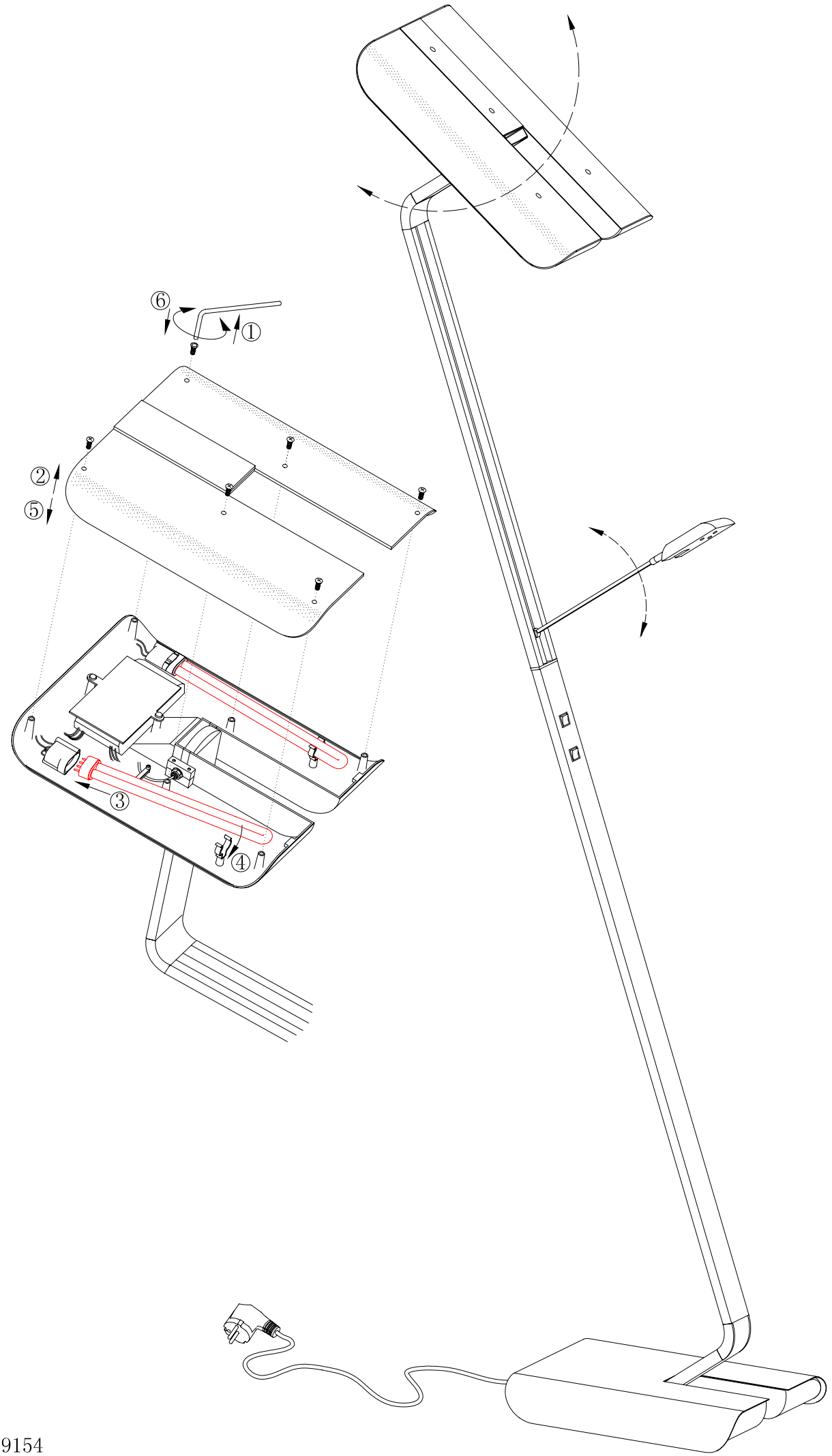


BLA89154